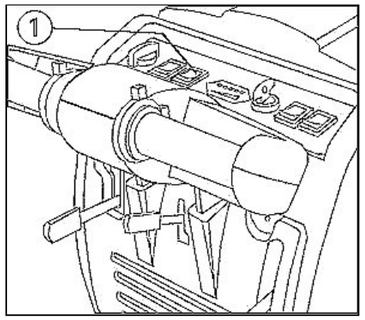

CONTROLLO DI FUNZIONAMENTO

I

L'ASPIRATORE NON FUNZIONA

- Controllare se l'interruttore del motore aspirazione (1) è acceso e se l'interruttore a chiave è in posizione ON.
- Controllare se il serbatoio di recupero è pieno.

PRODUZIONE ECCESSIVA DI SCHIUMA

Controllare che sia stato usato detersivo a schiuma frenata. Eventualmente aggiungere una minima quantità di liquido antischiuma nel serbatoio recupero.
Si tenga presente che si ha una maggior produzione di schiuma quando il pavimento è poco sporco ed in tal caso diluire maggiormente la soluzione detergente.

WORKING CONTROL

GB

SUCTION MOTOR DOES NOT WORK

- Check if the suction motor switch (1) is ON. Check if the main key switch is ON.
- Check if the recovery tank is full.

TOO MUCH FOAM FORMATION

Check that low-foam detergent is used.
Add, if necessary, a small quantity of anti-foam liquid to the recovery tank.
Remember that more foam is generated when the floor to be cleaned is not very dirty. In this case use a more diluted detergent solution.

CONTROLE DE FONCTIONNEMENT

F

L'ASPIRATEUR NE FONCTIONNE PAS

- Vérifier si l'interrupteur du moteur d'aspiration (1) est allumé et l'interrupteur à clè est in position ON.
- Vérifier si le réservoir de récupération est plein.

PRODUCTION EXCESSIVE DE MOUSSE

Vérifier si l'on a bien utilisé un détergent à mousse freinée.
Le cas échéant, additionner une quantité minimale de liquide antimousse dans le réservoir de récupération.
Tenir compte qu'on a une plus grande production de mousse lorsque le sol n'est pas très sale. Dans ce cas, diluer davantage la solution détergente.

FUNKTIONS KONTROLLEN

D

DER SAUGMOTOR ARBEITET NICHT

- Überprüfen, ob der Saugmotorschalter (1) eingeschaltet ist.
- Überprüfen, ob der Schlüsselschalter auf Position «ON» ist.
- Überprüfen, ob der Schmutzwassertank voll ist.

ÜBERMÄSSIGE SCHAUMBILDUNG

Überprüfen, ob ein Reinigungsmittel mit geringer Schaumbildung verwendet wurde. Erforderlichenfalls eine geringe Menge Entschäumer in den Schmutzwasser Tank füllen. Auf Böden mit geringer Verschmutzung bildet sich mehr Schaum, es sollte daher die Reinigungslösung weiter verdünnt werden.

CONTROL DE FUNCIONAMIENTO

E

EL ASPIRADOR NO FUNCIONA

- Averiguar si el interruptor del motor aspiracion (1) està encendido y si el interruptor de la llave està in posición ON.
- Averiguar si el tanque de recuperación está lleno .

PRODUCCION EXCESIVA DE ESPUMA

Comprobar que se haya empleado detersivo de espuma frenada. Eventualmente añadir una cantidad mínima de líquido antiespuma en el tanque de recuperación.
Hay que tener en cuenta que hay una mayor producción de espuma cuando el pavimento está poco sucio y en ese caso desleir más la solución detergente.